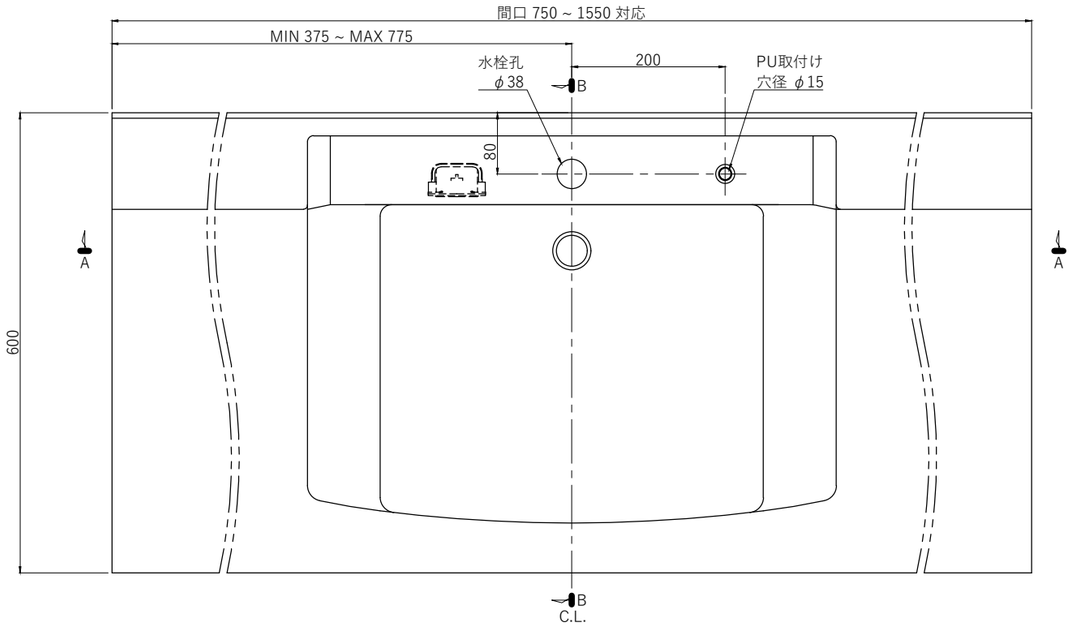

仕様			
No.	区分	品名・品番	数量
1	ﾎﾞｳﾙ 一体型洗面ｶｳﾝﾀｰ	DL	1
2	排水ﾄﾗｯﾌﾟ	DLW2PMU2PL･SL 兼用管	1

特記事項

1，排水管の位置は、参考数値となります。
設備業者様、打ち合せの上適切な位置に決めて
くださいますようお願いいたします。

2，排水管（PL・SL兼用管）は、必要な長さに切断ください。

3，排水ﾄﾗｯﾌﾟの商品には、ﾜﾝ座、防臭ｷｬｯﾌﾟの付属品は
ございません。
設備業者様、打ち合せの上ご準備くださいますよう
お願いいたします。

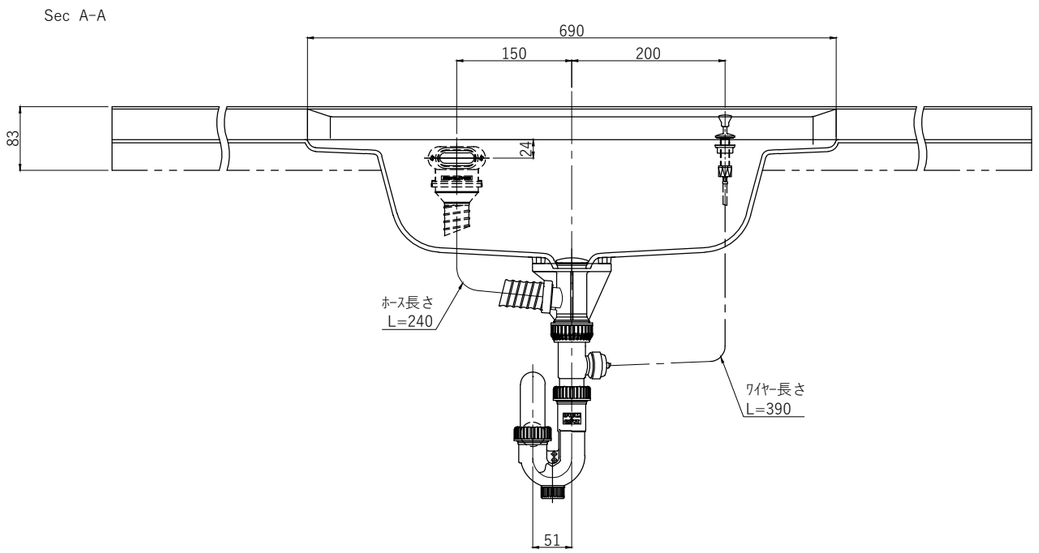

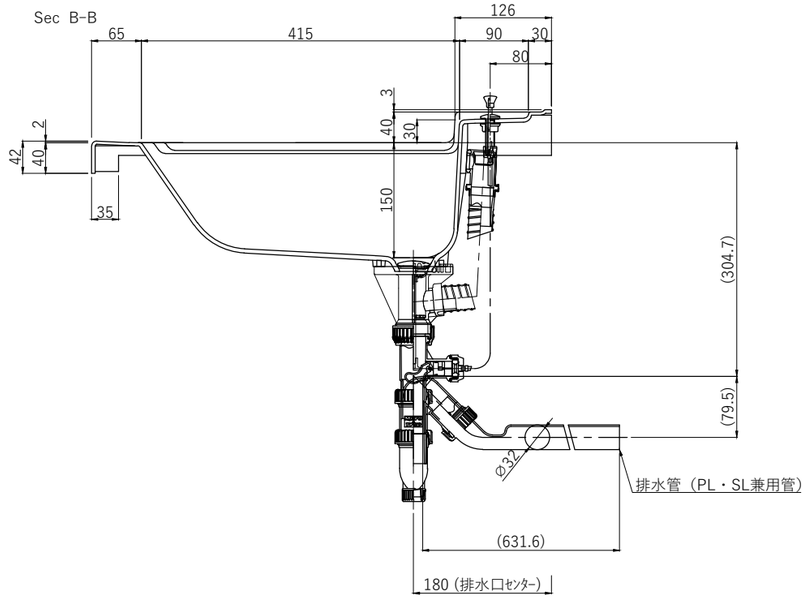

参考図

図題 ﾎﾞｳﾙ 一体型洗面ｶｳﾝﾀｰ 排水基本図（壁）	
製品名 DL	尺度 1/8
吉本産業株式会社	図番 GG-2401112